MPR Railbeugel type S+

gegalvaniseerd

Toepassing

- Voor kruisverbindingen bij voorwandinstallaties en rekken uit MPR Systeemrails in combinatie met het MPR Verbindingsslot type S+
- Voor binnen toepassing

Uw voordelen

- Het montagevriendelijke verbindingselement voor de opbouw van statische juist bemeten constructies uit MPR Systeemrails
- Meer flexibiliteit bij het samenstellen van railconstructies in combinatie met het MPR Verbindingsslot type S+

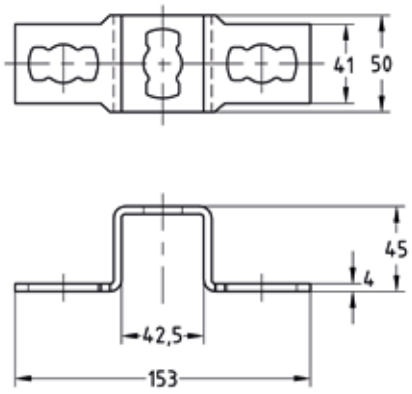



Voor profielen	**Artikelnr.**	Verp. eenheid	Eenheid
41/41, 41/42	**165846**	25	Stuk

© MÜPRO