MPC-Schienenverbinder

Edelstahl

Anwendung

- Schnelle Stoßverbindung von MPC-Systemschienen

Ihre Vorteile

- Ermöglicht exaktes Ausrichten der Schiene
- Stabile Verbindung über 4 Schrauben
- Problemlose Montage durch Einschieben in das Schienenprofil

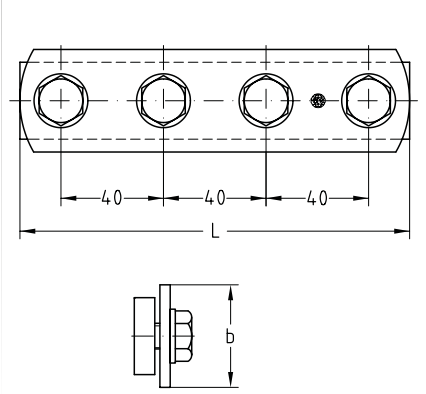

Für Profile	Maße [mm]		Material V2A Artikel-Nr.	Material V4A Artikel-Nr.	Abgabeeinheit	Mengeneinheit
	b	L				
27/18, 28/30	25	150	**120052**	**120056**	1	Stück
38/40, 40/60	40		**120064**	**120068**		

01/2025